AUDIOPHONY ALTAVOZ 100W BORNEO660w TROPICAL ColorBlanco

Altavoz alta fidelidad 100V. Tropical uso interiores y exteriores

- Este altavoz tropical cuenta con un acabado increíble y un diseño único
- De alta calidad de salida de 60 W
- Uso en interiores o exteriores
- Carcasa de color blanco elegante, refinado
- Sistema de sujeción muy discreto, pueden orientarse vertical u horizontalmente
- Requiere una baja impedancia o una línea de 100V

Pieza

1 Unidad

Referencia 9911

Unidad: Precio por 1 Pieza
Embalaje completo: 1 Unidad
Aplicaciones: Instalación
Gama: Audio

Obra bajo licencia Creative Commons: creativecommons.org
Reservados todos los derechos. Queda totalmente prohibido su reproducción total o parcial sin la autorización previa y por escrito de SILUJ ILUMINACIÓN, S.L.

Tipo: Altavoz Pared
Rango IP: IP55
Color: Negro
Tamaño: 340 x 220 x 200 mm
Peso: 3,73 kg
Marca: Audiophony

Características

- Altavoz de 2 vías
- Salida de potencia 60 W RMS
- Potencia máxima: 200 W
- Salidas de potencia disponibles: 60 W / 20 W / 15 W / 10 W / 5 W
- 8 ohmios ó línea 100 V
- Altavoz de agudos: 25 mm (1 ")
- Altavoz boomer: 165 mm (6,5")
- Respuesta de frecuencia: 45 Hz ?? 20 kHz
- Sensibilidad 89 dB
- Dimensiones externas (diámetro y profundidad): 340 x 220 x 200 mm
- Peso neto: 3,8 kg

Identificación de producto

- Marca: Audiophony
- Modelo: Borneo660w
- Código de producto: 9911
- Código EAN: 3662009010021

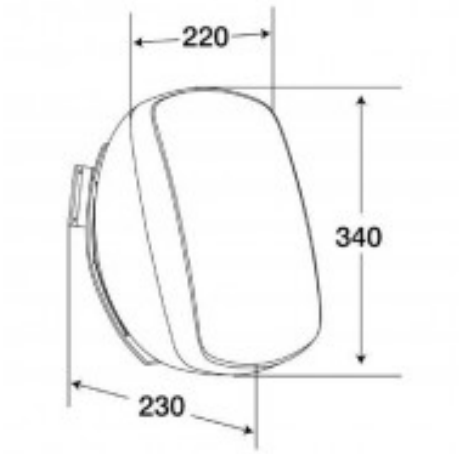

Obra bajo licencia Creative Commons: creativecommons.org
Reservados todos los derechos. Queda totalmente prohibido
su reproducción total o parcial sin la autorización previa y
por escrito de SILUJ ILUMINACION, S.L.