PORTA LAMPARAS S26 PARA R7 Y RX7 OSRAM (69012)

OSRAM

Porta lámparas R7S,RX7S o RSC de doble extremo S26AWG16 | Osram

- Precio por unidad
- Este portalámparas es de montaje posterior
- Marca: OSRAM
- Zócalo de contacto único empotrado (RSC) R7s, RX7s
- Calibre del cable: 16 AWG
- Voltaje máximo 600V
- Potencia máxima 3000W

Referencia 1257-S26

Unidad: Precio por 1 Pieza
Embalaje completo: 1 Unidad
Potencia: Máx. 3.000W
Base: R7
Voltaje / Tensión: Máx. 600V
Aplicaciones: Instalación
Tipo: Portalámparas
Marca: Osram

- **Esta base se utiliza en las siguientes lámparas**
  - 150/25T4, - FCM, - FFM, - DWT, - FDA, - FHM, - DXW, - FDB, - 64579 115, -120V, - EHP, - FDN, - FFT, - EHR, - FER, - 6,6A/200T5/CL/64380, - EJG, - FEX/230, - 6,6A/45T3/CL/64315, - FAD, - FEX/240, - 1600T3Q/IR/7 240V, - FAL, - FEY, - 2500T3Q/IR/7 480V, - FCB, - FFJ, - 500T3Q/IR/7

Obra bajo licencia Creative Commons: creativecommons.org
Reservados todos los derechos. Queda totalmente prohibido su reproducción total o parcial sin la autorización previa y por escrito de SILUJ ILUMINACIÓN, S.L.

120V

- **Características**
  - Material del cuerpo: Cerámica, aluminio, acero
  - Material del contacto: Latón bañado en plata
  - Alto: 37.8 mm
  - Longitud de la tira de plomo: 6 mm
  - Longitud del cable: 900 mm
  - Longitud: 39,7 mm
  - Máx. temperatura de trabajo: 350ºC
  - Máx. Voltage: 600V
  - Máx. potemcia: 3.000W

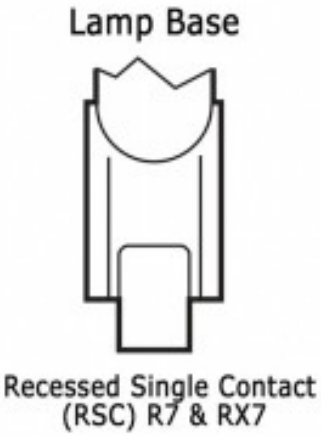

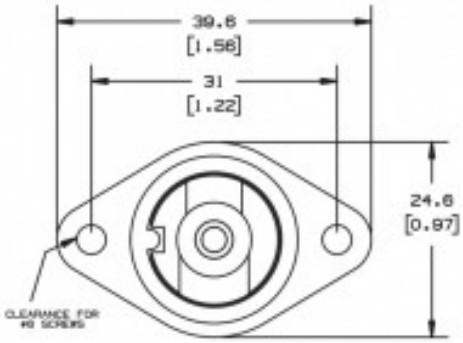

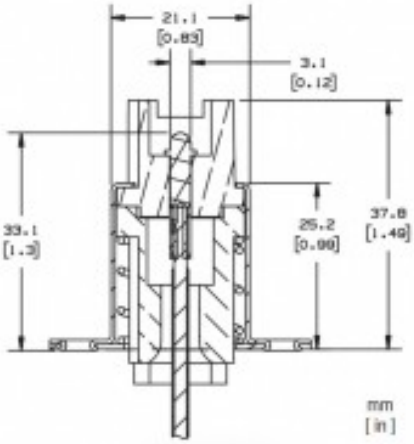

Obra bajo licencia Creative Commons: creativecommons.org
Reservados todos los derechos. Queda totalmente prohibido
su reproducción total o parcial sin la autorización previa y
por escrito de SILUJ ILUMINACIÓN, S.L.